Schnitt D1-D1
Wegführung Hochbord

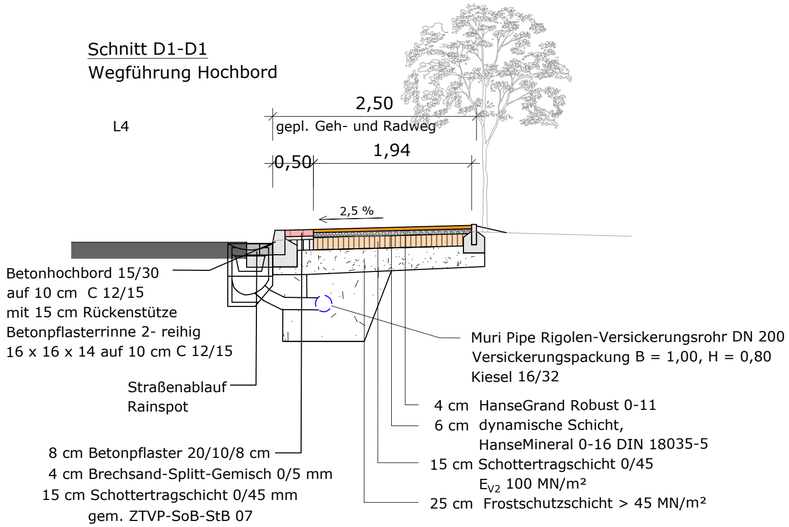

Schnitt D2-D2
Wegführung Hochbord

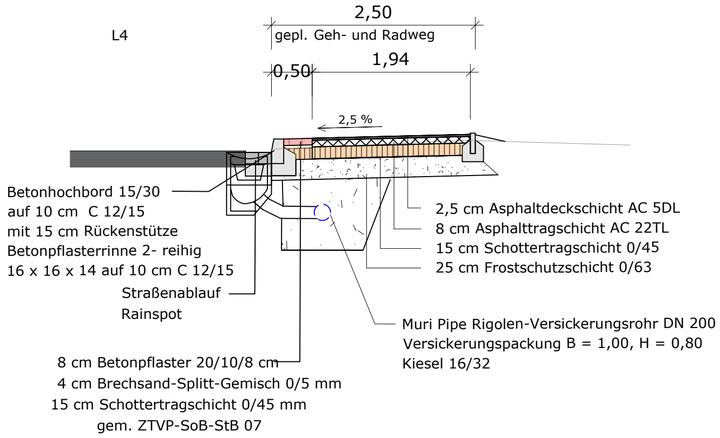

Schnitt D3-D3
Wegführung Hochbord

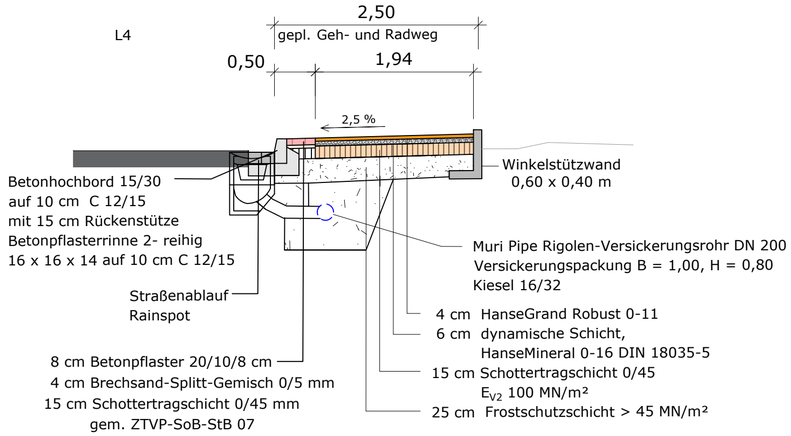

Schnitt D4-D4
Wegführung Hochbord

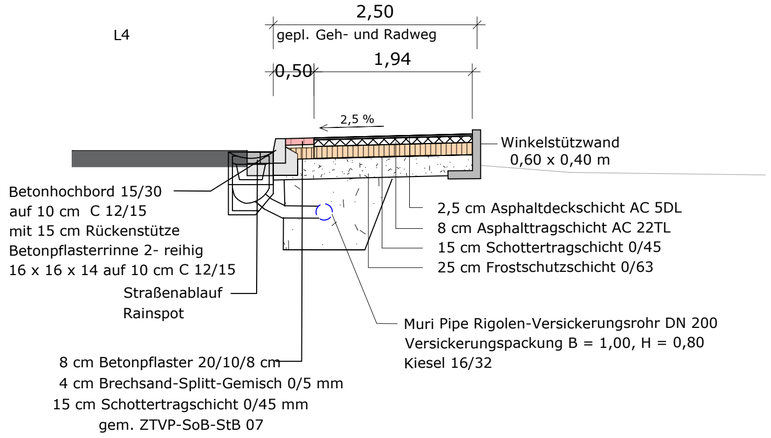

Holt Nicolaisen
holt-nicolaisen.de

PROJEKT

ERRICHTUNG EINES RADWEGES ZWISCHEN BARGUM UND ENGE-SANDE

PRJ. NR. 1125

PLANINHALT

REGELSCHNITTE D1-D2-D3-D4

BAUSTELLENADRESSE

SOHOLMBRÜCK
25842 BARGUM

PLANVERFASSER

Holt & Nicolaisen GmbH & Co. KG
BALLASTKAI 1 · 24937 FLENSBURG
TELEFON 0461 5050010

BAUHERR

GEMEINDE BARGUM
C/O VOLKER NISSEN
THEODOR-STORM-STRAßE 2
25821 BREDSTEDT

UNTERSCHRIFT PLANER

UNTERSCHRIFT BAUHERR

PLANUNGSPHASE

AUSFÜHRUNGSPLANUNG

MASSSTAB

M 1:50

HINWEISE

MAßE SIND AM BAU ZU PRÜFEN!
STATIKPLÄNE BEACHTEN!

LIEGENSCHAFT

GEMEINDE:
GEMARKUNG:
FLURSTÜCK:
FLUR:

DATUM	**PLANER/ZEICHNER**	**PLANNUMMER**
26.08.2025	SN/AO/TW/MBR	**7.02**

nur für Ausschreibung